75x39K twist & turn

drehbar / revolving / girevole / pivotant

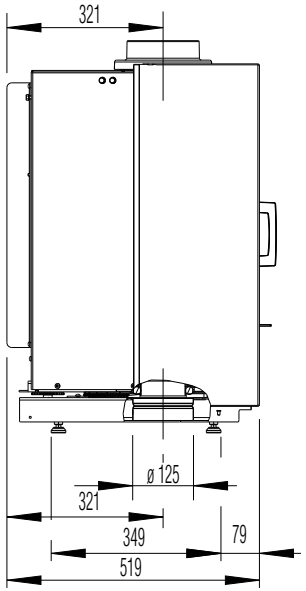

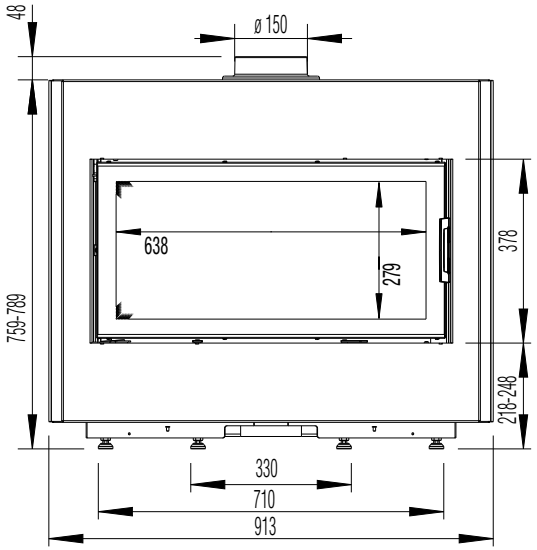

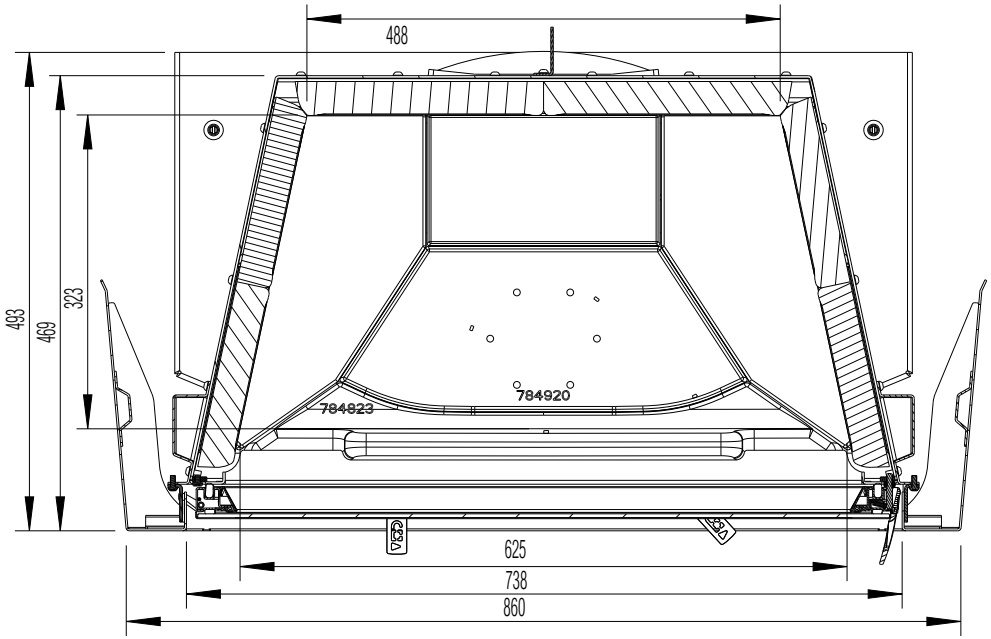

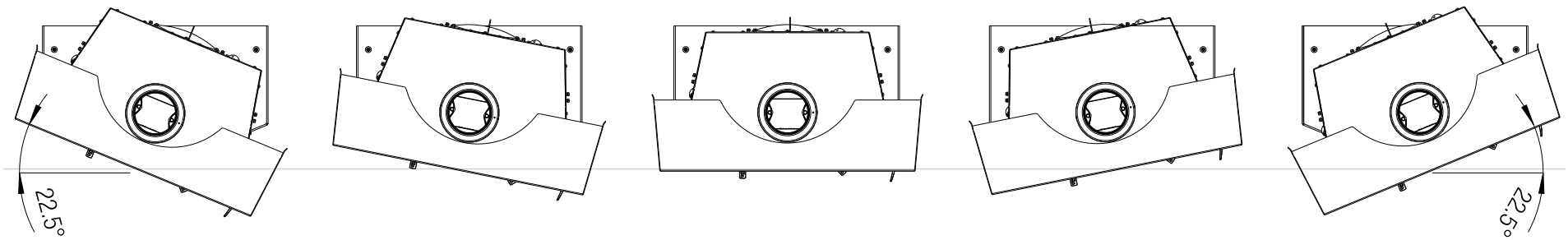

Stand: 07/2013