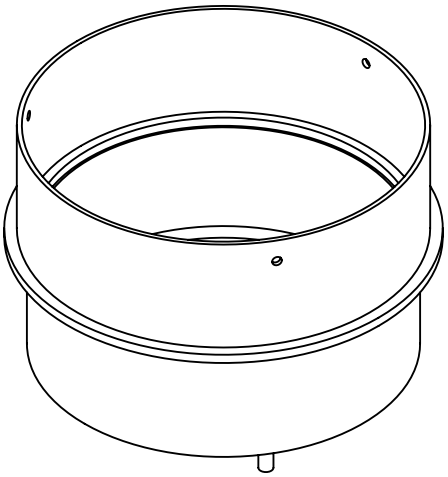

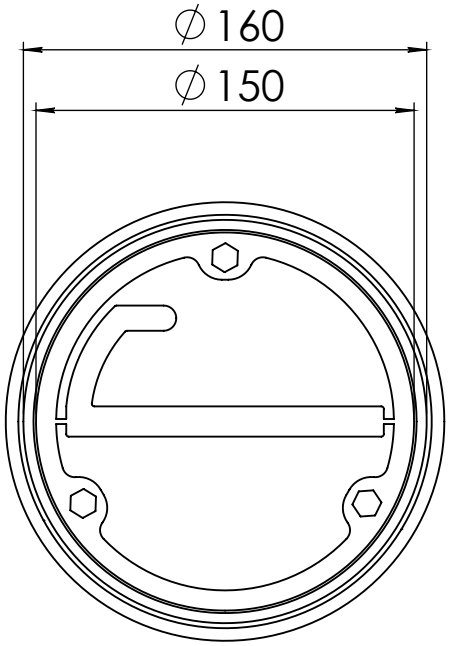

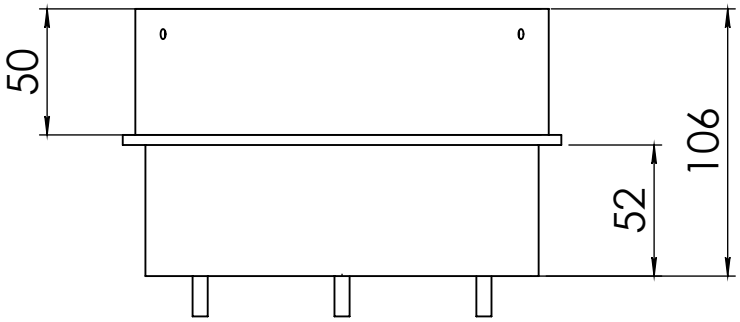

Dik Geurts

Kachel *Type*	Aansluitstuk Ø150 flex/vast		
Eenheid *Units*	mm	Datum *Date* 17-09-13	www.geurts.nl

Wijzigingen voorbehouden.
Subject to changes.

Gebruik uitsluitend na schriftelijke toestemming Dik Geurts Haardkachels.
Usage only after written consent of Dik Geurts Haardkachels.