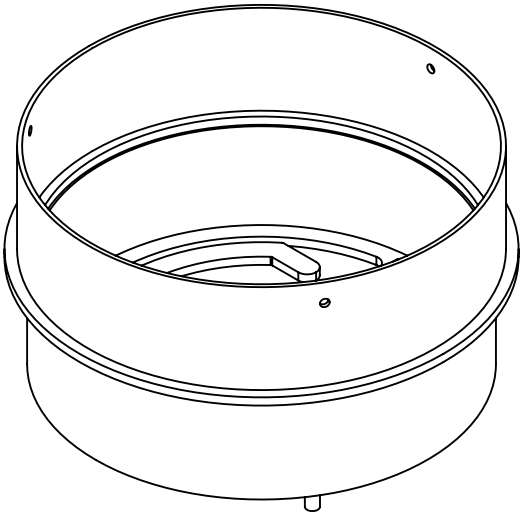

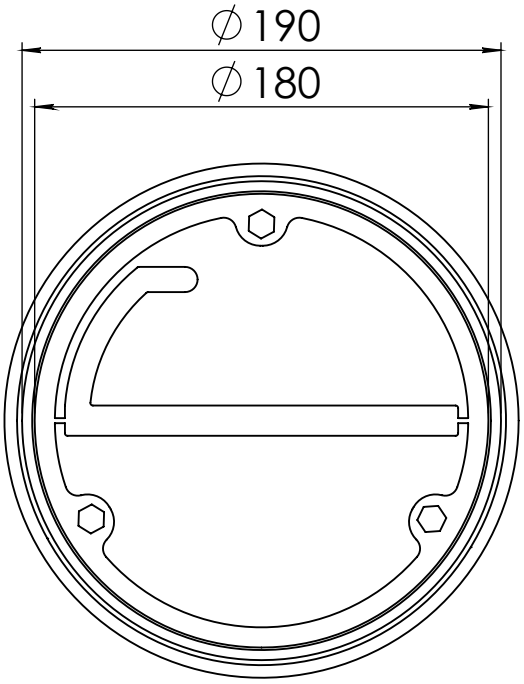

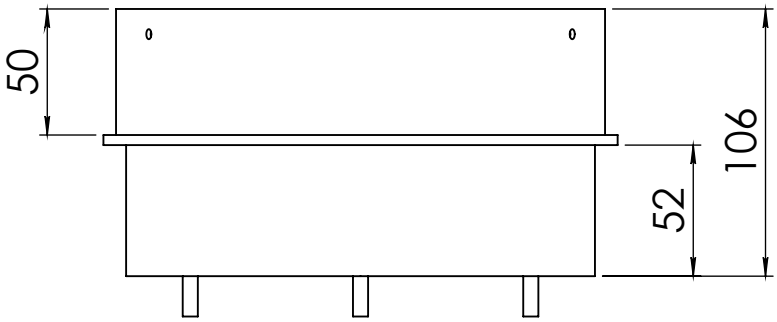

Dik Geurts

Kachel *Type*	Aansluitstuk Ø180 flex/vast		
Eenheid *Units*	mm	Datum *Date* 17-09-13	www.geurts.nl
Wijzigingen voorbehouden. *Subject to changes.*		Gebruik uitsluitend na schriftelijke toestemming Dik Geurts Haardkachels. *Usage only after written consent of Dik Geurts Haardkachels.*	